Бойлық профиль

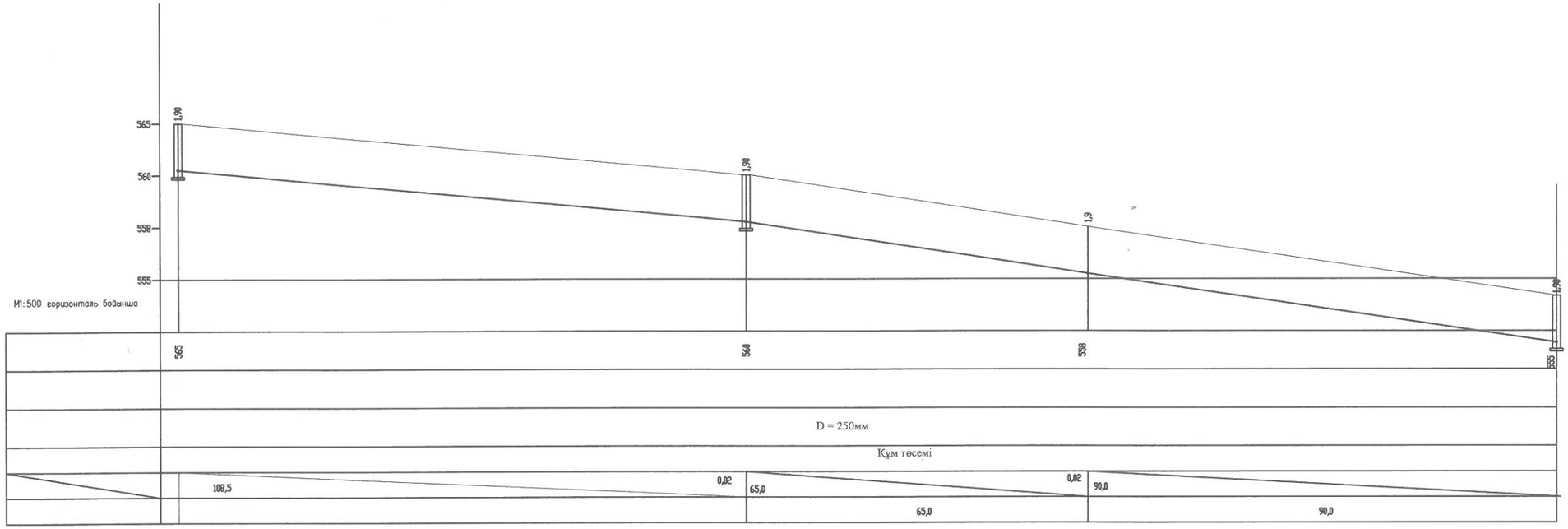

						ҚазҰЗТУ. 5В080500.36-03.139.2019.ДЖ			
						Түркістан облысы Темірлан елді мекенінің суын әкету жүйесін жобалау			
өлш.	код №	бет	док. №	қолы	күні	Технологиялық бөлім	Кезең	Бет	
Каф.меңгеру		Алимова К.К.					0		
Норма бақылау		Хойшиев А.Н.							
Жетекші		Мырзахметов М.М.				Темірлан елді мекенінің бас жоспары М1:10000	СҚ ж/е Э институты ИЖ ж/е Ж кафедрасы Врб-15-1к		
Кеңесші		Хойшиев А.Н.							
Орындаған		Қуаныш Ғ.Н.							

Кереге және құмұстағыштың сұлбасы

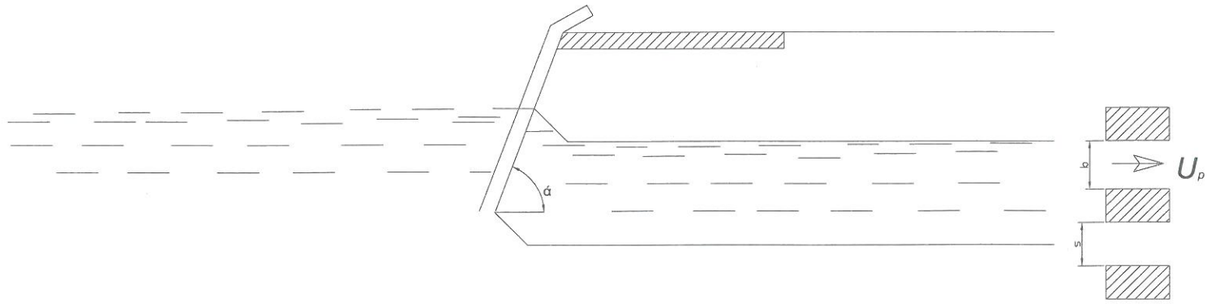

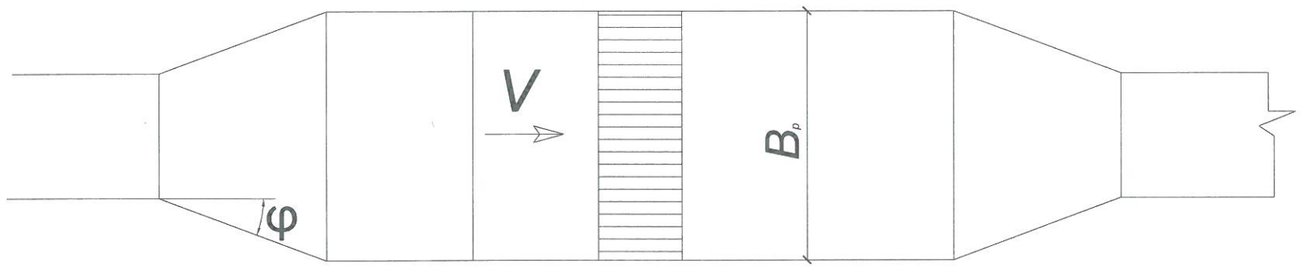

Қарапайым қолмен тазартылатын кереге нұсқасы

1 -Бағыттауыш науа
2 - Кереге
3 - Құм науасы
4 - әкететін науа

Гидромеханикалық жүйедегі аэрациялық құмұстағыштар

а) бойлық қима
1 - жұмыс аймағы
2- аэратор
3 -құм науасы
4 - жуатын құбыр

б) көлденең қима
1 - жұмыс науасы;
2 - аэратор;
3- құм науасы
4 - жуатын құбыр

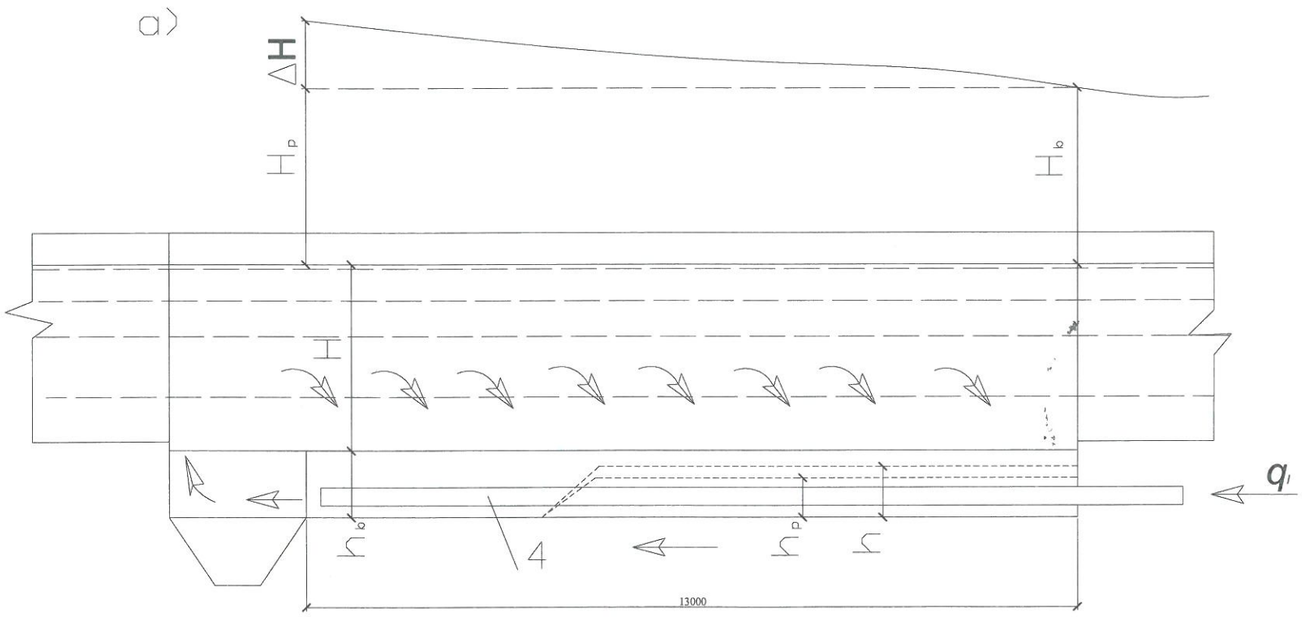

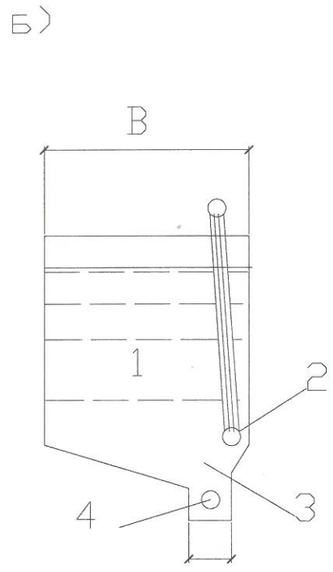

						ҚазҰТЗУ.5В080500.36-03.139.2019.ДЖ			
						Түркістан облысы Темірлан елді мекенінің суын ағызу жүйесін жобалау			
өзг.	под №	бет	док. №	қолы	күні				
Кафедра мең.		Алимова К. К.				Технологиялық бөлім	Кезең	Бет	Беттер
Нормбақыл.		Хойшиев А. Н.					О	3	
Жетекші		Мырзахметов М.М.				Кереге және құмұстағыштың сұлбасы М 1:50	СҚ ж/е Ә институты ИЖ ж/е Ж кафедрасы Врб-15-1к		
Кеңесші		Хойшиев А. Н.							
Орындаған		Кулмыш Г.Н							

Тазарту ғимараттарының бас жоспары

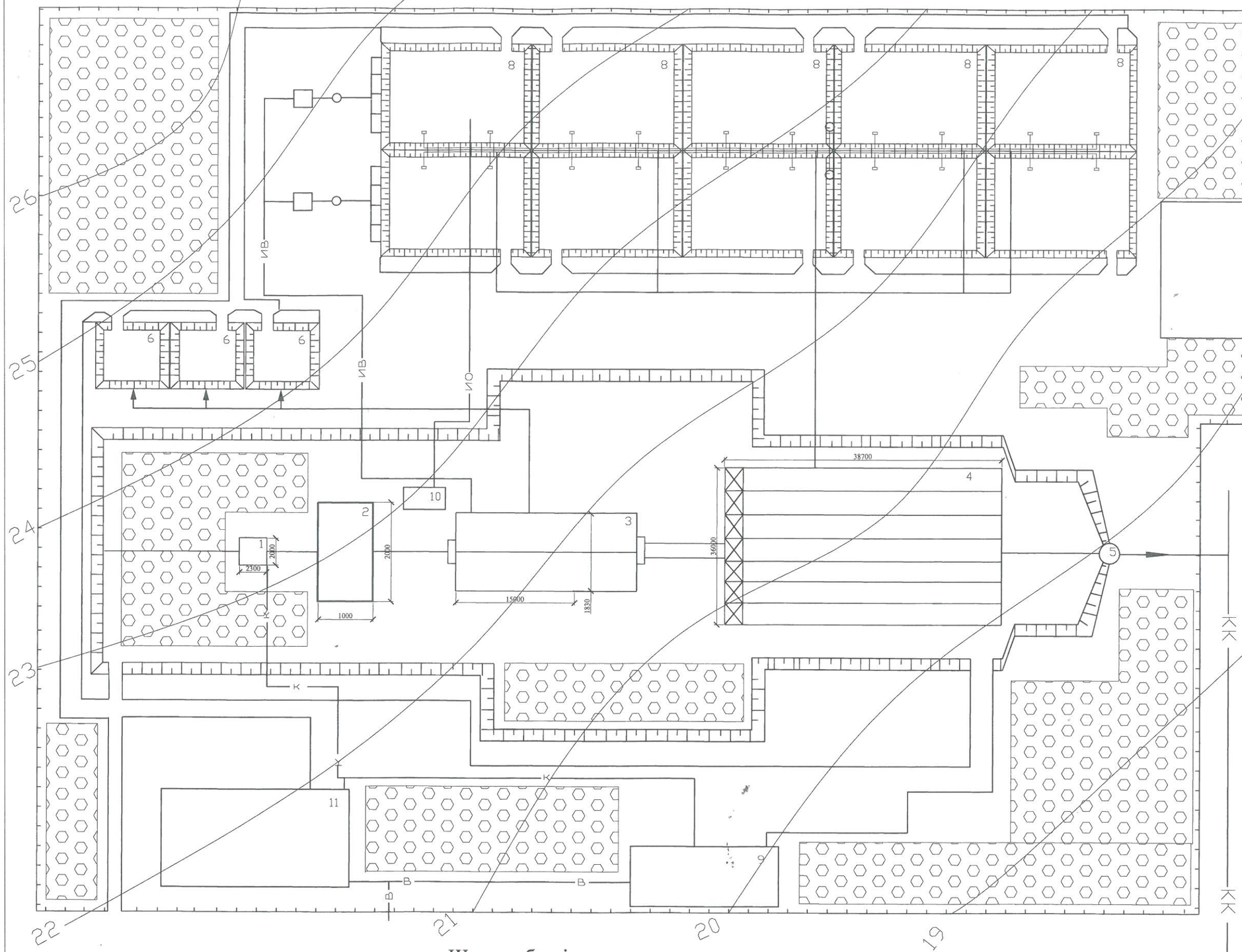

Шартты белгілер

1 Қабылдау камерасы
2 Кереге
3 Көлденен құмұстағыш
4 1-ші сатылы тұндырғыш
5 Контакты құдық
6 Құю алаңы
7 Қазандық
8 Тұнба алаңы
9 Әкімшілік ғимараты
10 Ұнтағыш
11 Қойма

Шартты белгілер

—В— су құбыры
—К — канализация
—ГП— газ құбыры
—Г— ауа құбыры

—ИО— майдаланған заттар
—ИВ — тұнба құбыры
—Х— хлор құбыры
——— лас су құбыры
—КК — қаланың лас су құбыры

-жасыл алаң

							ҚазҰТЗУ.5В080500.36-03.139.2019.ДЖ		
							Түркістан облысы Темірлан елді мекенінің суын әкету жүйесін жобалау		
өзгер.	код №	бет	док. №	қолы	күні		Технологиялық бөлім	Кезең	Бет	Беттер
Кафедра мең.			Алимова К. К.					О	2	
Нормбақылы.			Хойшиев А. Н.				Тазарту ғимаратының бас жоспары	СК ж/е Ә институты ИЖ ж/е Ж кафедрасы Врб-15-1к		
Жетекші			Мырзахметов М.М.							
Кеңесші			Хойшиев А. Н.							
Орындаған			Кунныш Г.Н.							

БАС ЖОСПАР

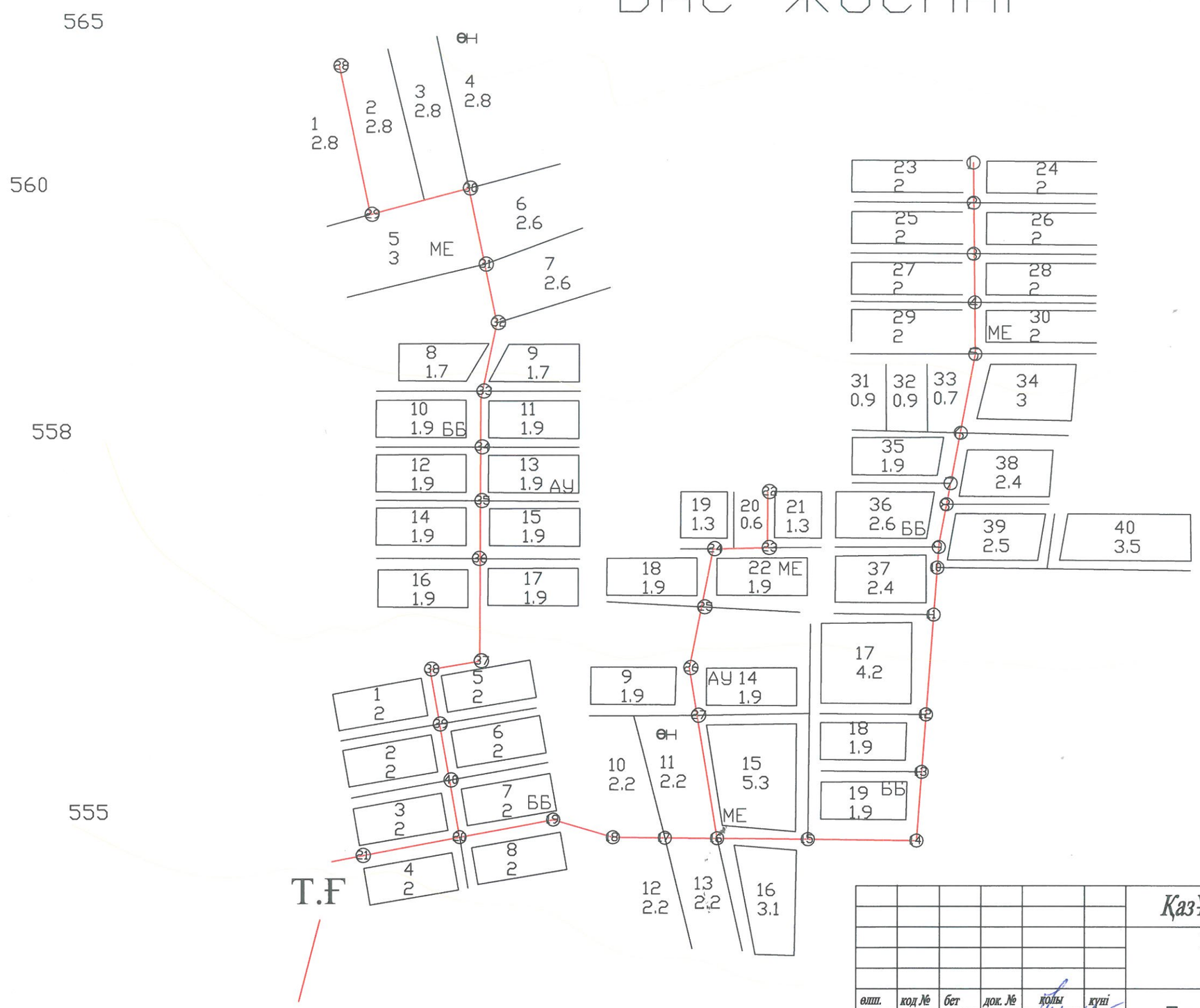

Шартты белгілер

- Негізгіколлектор
- Арынды коллектор
- квартал нөмірі / квартал ауданы
- С.Т.Ғ — Су тазалау ғимараты
- С.С — Сорап станциясы
- Түйін
- ME — Мектеп
- ББ — Бала-бақша
- АУ — Аурухана
- ӨН — Өндіріс

						ҚазҰЗТУ. 5В080500.36-03.139.2019.ДЖ
						Түркістан облысы Темірлан елді мекенінің суын әкету жүйесін жобалау
өлш.	код №	бет	док. №	қолы	күні	Технологиялық бөлім
Каф.меңгеру		Алимова К.К.				Кезең: 0; Бет: 1; Беттер: 1
Норма бақылау		Хойшиев А.Н.				
Жетекші		Мырзахметов М.М.				Темірлан елді мекенінің бас жоспары М1:10000
Кеңесші		Хойшиев А.Н.				СҚ ж/е Э институты ИЖ ж/е Ж кафедрасы Врб-15-1к
Орындаған		Қуаныш Ғ.Н.				